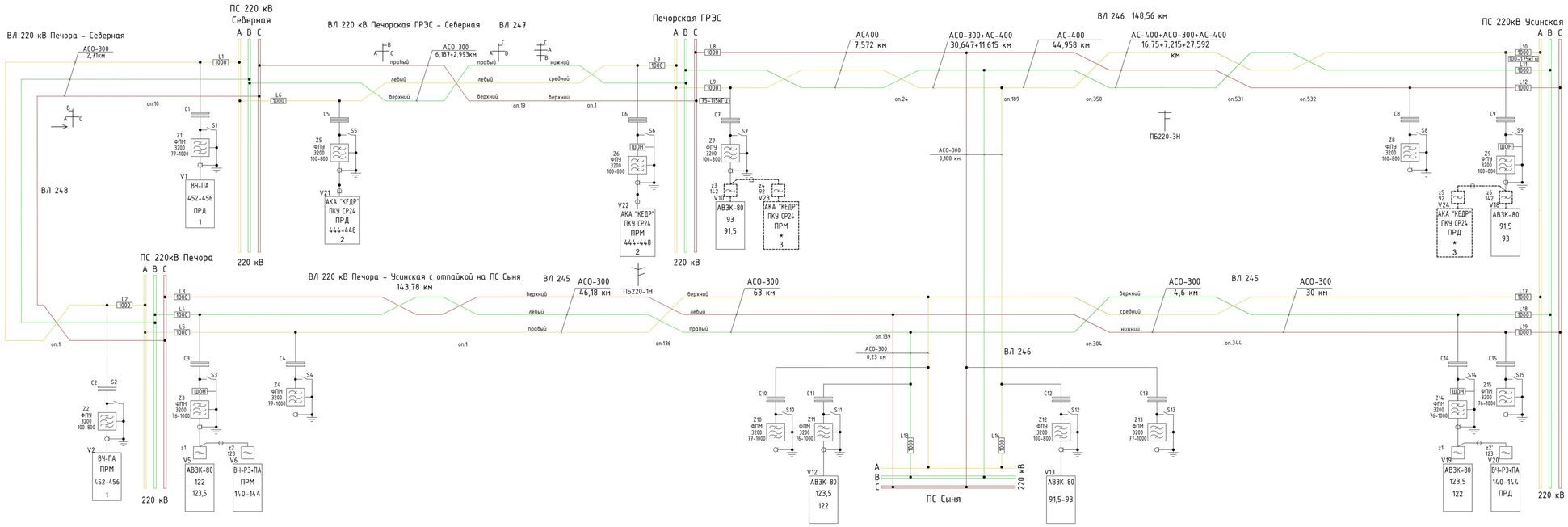

СОГЛАСОВАНО:
филиал АО "Интер РАО – Электрогенерация"
"Печорская ГРЭС"
Главный инженер

_____/ Кашинцев А.Б./
подпись
_____
дата

СОГЛАСОВАНО:
филиал ПАО "Россети" – Северное ПМЭС
Зам. главного инженера

_____/ Карельский Д.Ю./
подпись 11.06.26
дата

Условные обозначения:

——— – существующее оборудование и соединения;

- - - - - - - – проектируемое по данному титулу оборудование и соединения

* – частотный диапазон ПРМ/ПРД определяется по решению "О назначении рабочих частот" регионального держателя частот АО "Россети – научно-технический центр"

Результаты расчета ВЧ каналов по ВЛ

№ канала (условно)	Назначение канала	Наименование расчетного участка	Тип аппара-туры	Длина ВЛ, км	Расчетная частота, кГц	Расчётный уровень передачи, дБ	Рпр.мин, дБ	Перекрываемое затухание, дБ	Затухание, дБ						Общее затухание	Азап, дБ	
									Конце-вое	Линейное	Обработки и присоединения	Паралл. аппарат.	Ответвл.	ВЧ обход		Расч.	Допуст.
3	РЗ+ПА	ВЛ 220 кВ Печорская ГРЭС – Усинская (ВЛ-246) (ф.А)	АКА Кедр+ ПКУ СР24	148.56	176	45	-17.2	62.2							26.4	35.8	35.7
1	РЗ	ВЛ 220 кВ Печорская ГРЭС – Усинская (ВЛ-246) (ф.А)	АВЗК-80	148.56	93	42	4.6	37.4	2.5	5.5	8.0	1.5			17.5	19.9	8+5

Перечень основного оборудования

Обозначение	Наименование	Тип, марка	Ед. измер.	Кол-во	Примечание
V23,V24	Передатчик команд	ВЧ-ПА	полукомпл.	2	
z3-z6	Фильтр разделительный		шт.	4	
	Кабель радиочастотный	РК-75	м	20	

Матрица ВЧ каналов по ВЛ

№ ВЛ	Передача сигналов РЗ и ПА					Печорская ГРЭС	ПС 220 кВ Северная	ПС 220кВ Печора	ПС Сыня	ПС 220кВ Усинская
	№ канала	Спектр кГц	Передаваемая информация	Интерфейс сопряжения	Кол-во каналов					
ВЛ 220 кВ Печора – Усинская с отпайкой на ПС Сыня	4	20,5	1. Передача сигналов РЗ	"сухой контакт"	1			●	●	●
			2. Передача сигналов РЗ и ПА	"сухой контакт"	1			●		●
ВЛ 220 кВ Печорская ГРЭС – Северная	2	4	1. Передача сигналов РЗ и ПА	"сухой контакт"	1	●	●			
ВЛ 220 кВ Печора – Северная	1	4	1. Передача сигналов РЗ и ПА	"сухой контакт"	1		●	●		
ВЛ 220 кВ Печорская ГРЭС – Усинская с отпайкой на ПС Сыня	3	*	1. Передача сигналов РЗ	"сухой контакт"	1	●			●	●
			2. Передача сигналов РЗ и ПА	"сухой контакт"	1	●				●

Изм.	Кол.уч.	Лист	№док.	Подп.	Дата
Разраб.		Коротких			
Проверил		Стрельников			
Н.контр.		Проскурина			
ГИП		Стрельников			

26-6020-2-028-СС

Техперевооружение устройств РЗА, замена ВЧ постов на ПС Сыктывкар, ПС Печора, ПС Северная, ПС Сыня, ПС Усинская, ПС Возейская, ПС Северный Возей, ПС Гаслифт, ПС Воркута, ПС Инта, РП Первомайский (ПС Первомайская), ПС Плесецк, ПС Обозерская, ПС Савино, ПС Вельск, ПС Коноша, ПС Шангалы, ПС Зоображье, ПС Кизема, ПС Чрдома (45 шт.)

Сети связи.
Объекты Северное ПМЭС/Печорская ГРЭС.
2 этап строительства

Стадия	Лист	Листов
Р	1	1

Схема организации связи

НЭК ЮНИТЕЛ

Согласовано

Взам. инв. №

Подп. и дата

Инв. № подл.