ДТЕР.715321.003

Ra 6,3

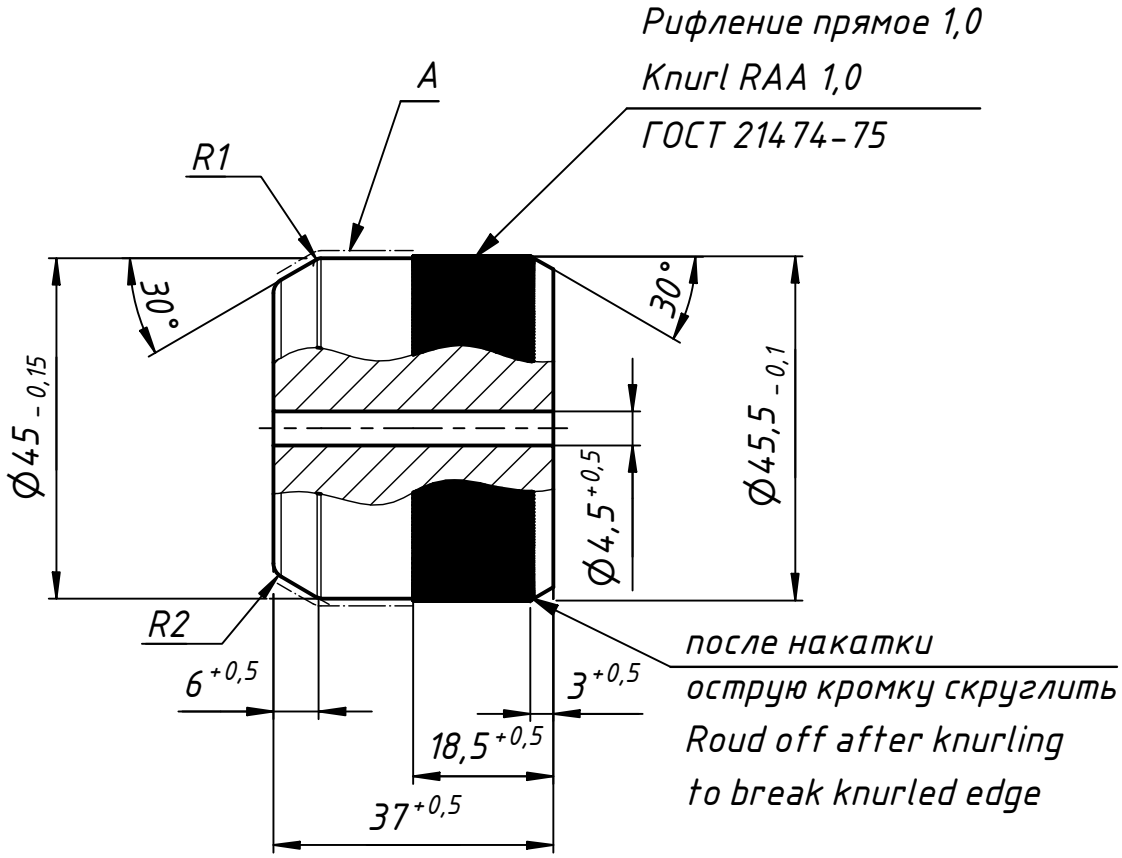

1. Общие допуски по ГОСТ 30893.2- mK. General tolerances ISO 2768 - mK.
2. Царапины на поверхности А недопустимы. Scratches on the surface A are unacceptable.
3. Покрытие: Ср15, F=0,93 дм². Silver plating 15 μm.
4. Основан на GPDT052175P1. Based on GPDT052175P1.

Изм.	Лист	№ докум.	Подп.	Дата	ДТЕР.715321.003			
Разраб.		Тихонов		21.09.2022	Палец контактный SDF (р) Contact roller SDF (р)	Лит.	Масса	Масштаб
Пров.						А	0,5	1:1
Т. контр.						Лист	Листов 1	
					Пруток ДКРНТ 50НД М1 ГОСТ 1535-2006 Copper Grade FRHC 50 HD condition IS:613	ООО "Хитачи Энерджи"		
Н. контр.		Смольников		21.09.2022				
Утв.		Васильев		21.09.2022				

Копировал Формат А4

Перв. примен.

Подп. и дата

Инв. № дубл.

Взам. инв. №

Подп. и дата

Инв. № подл.

Мы сохраняем за собой все права на настоящий документ и на содержащуюся в нем информацию. Воспроизведение, использование или передача его другим лицам без разрешения, оформленного надлежащим образом, категорически запрещается. ООО "Хитачи Энерджи".

ГОДЕН ДЛЯ ПРОИЗВОДСТВА