WR-1541-7077/016

Ra 6,3 (√)

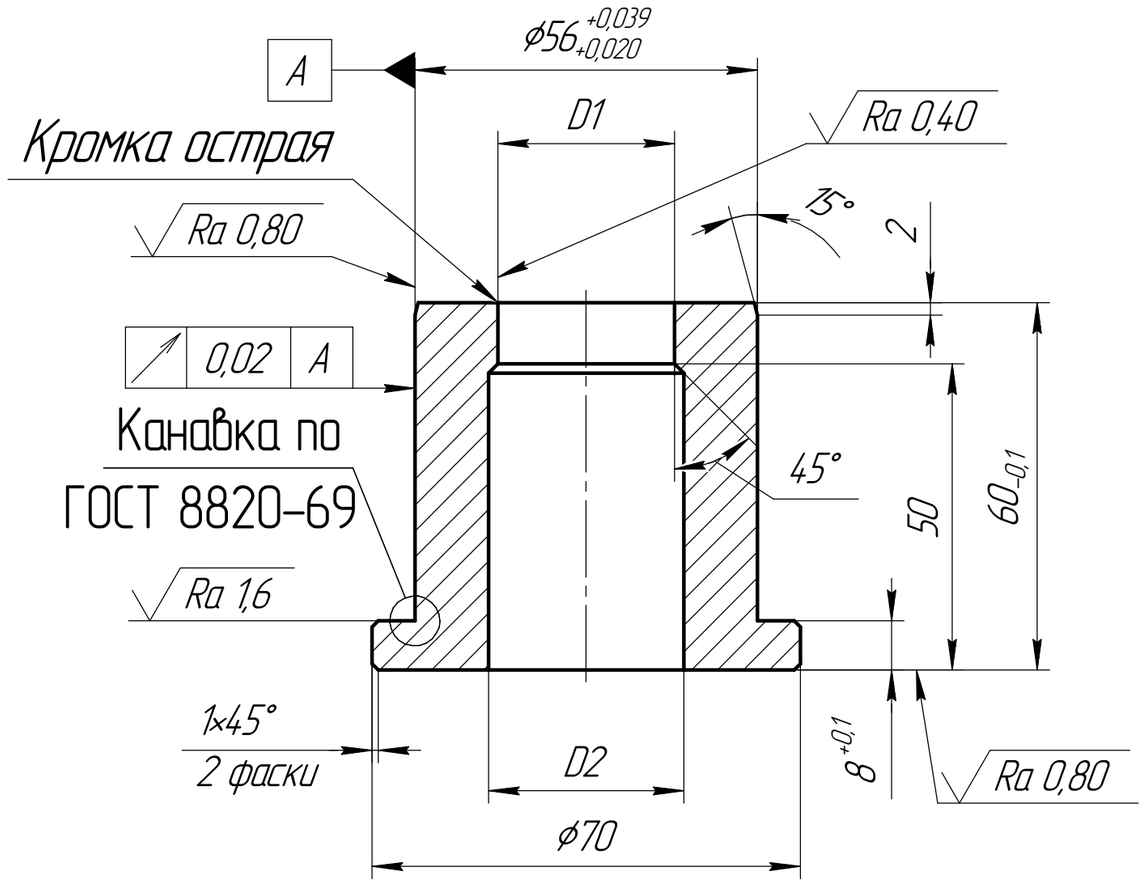

Обозначение	Применяемость	S(металла)	d (ϕ болт.отв.)	D1	D2
WR-1541-7077/016	65115-3101016	$11.8^{+0.4}_{-0.1}$	23^{+1}	26,16	30
WR-1541-7077/016-01	345-3101016	$12.8^{+0.4}_{-0.1}$	23^{+1}	26,36	30
WR-1541-7077/016-02	825-3101016; 380-3101016 377-3101016	$12.8^{+0.4}_{-0.1}$	26^{+1}	29,36	32
WR-1541-7077/016-03	750-3101016	$12^{+0.4}_{-0.1}$	26^{+1}	29,2	32
WR-1541-7077/016-04	322-3101016; 370-3101016 RZF3667200; RZF3660800	$14,4^{+0.6}$	26^{+1}	29,68	32
WR-1541-7077/016-05	384-3101016; 408-3101016	$13^{+0.4}_{-0.1}$	26^{+1}	29,4	32
WR-1541-7077/016-06	RZF1509900 (404) ; RZF1510700 (406) RZF3637400 (407); RZF3569500 (397)	$13.4^{+0.4}_{-0.1}$	26^{+1}	29,48	32
WR-1541-7077/016-07	RZF3569400 (396)	$10.1^{+0.57}$	26^{+1}	28.82	32
WR-1541-7077/016-08	195-3101016	$9,8^{+0,5}$	24^{+1}	26,76	30
WR-1541-7077/016-09	321-3101016	$11_{-0,6}$	24^{+1}	25,02	28
WR-1541-7077/016-010	400-3101016	$9,8^{+0,5}$	26^{+1}	28,76	32

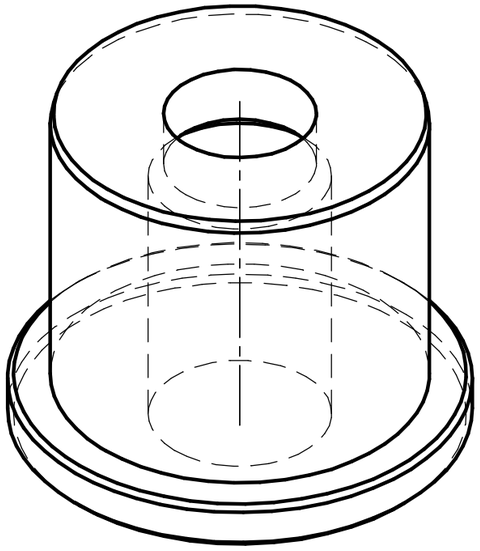

1 57...61 HRCэ.
2. Неуказанные пред. откл. размеров по ОСТ 37.001.246-82.
3. Маркировать : Обозначение ; применяемость ; (Номер изменения)

Изм.	Лист	№ докум.	Подп.	Дата
Разраб.		Козлова		29.07.2026
Пров.				
Т.контр.				
Н.контр.				
Утв.				

WR-1541-7077/016

Матрица

Лит.	Масса	Масштаб
И	≈0,86	1:1

Лист | Листов 1

Сталь Х12МФ ГОСТ 5950-73

KRONPRINZ

Перв. примен. | Справ. № | Подп. и дата | Инв. № дубл. | Взам. инв. № | Подп. и дата | Инв. № подл.

Копировал | Формат А3