WR-1541-7077/008

Ra 6,3 (√)

А–А

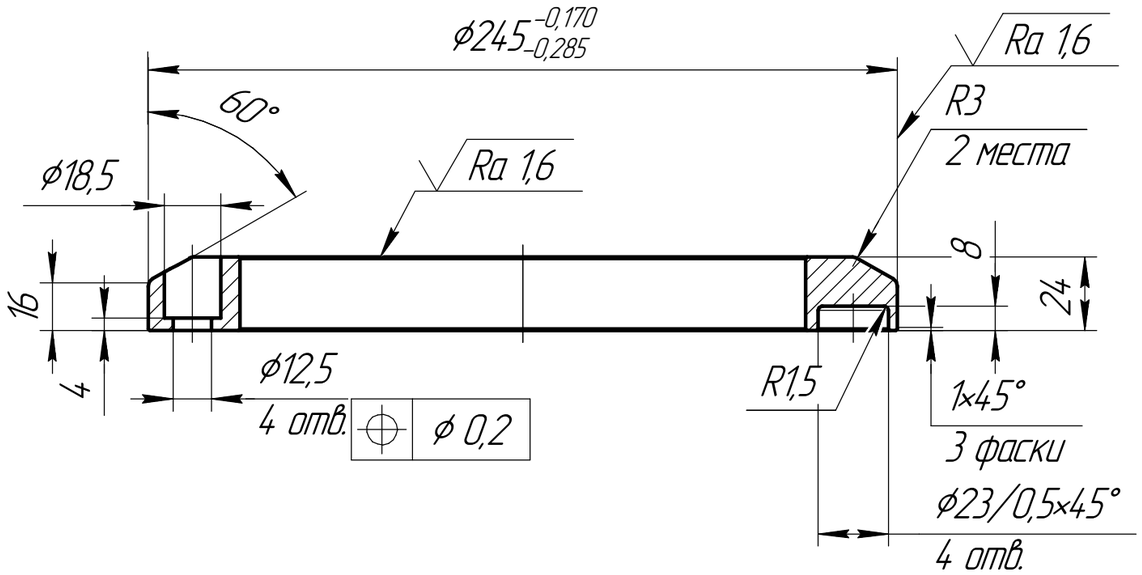

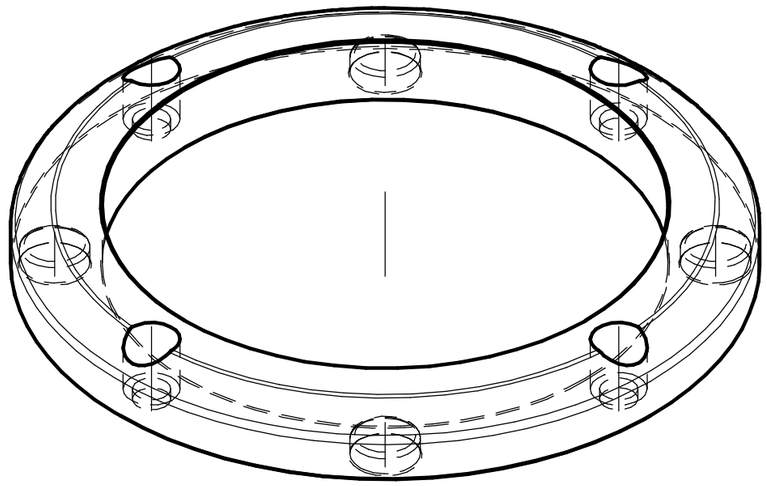

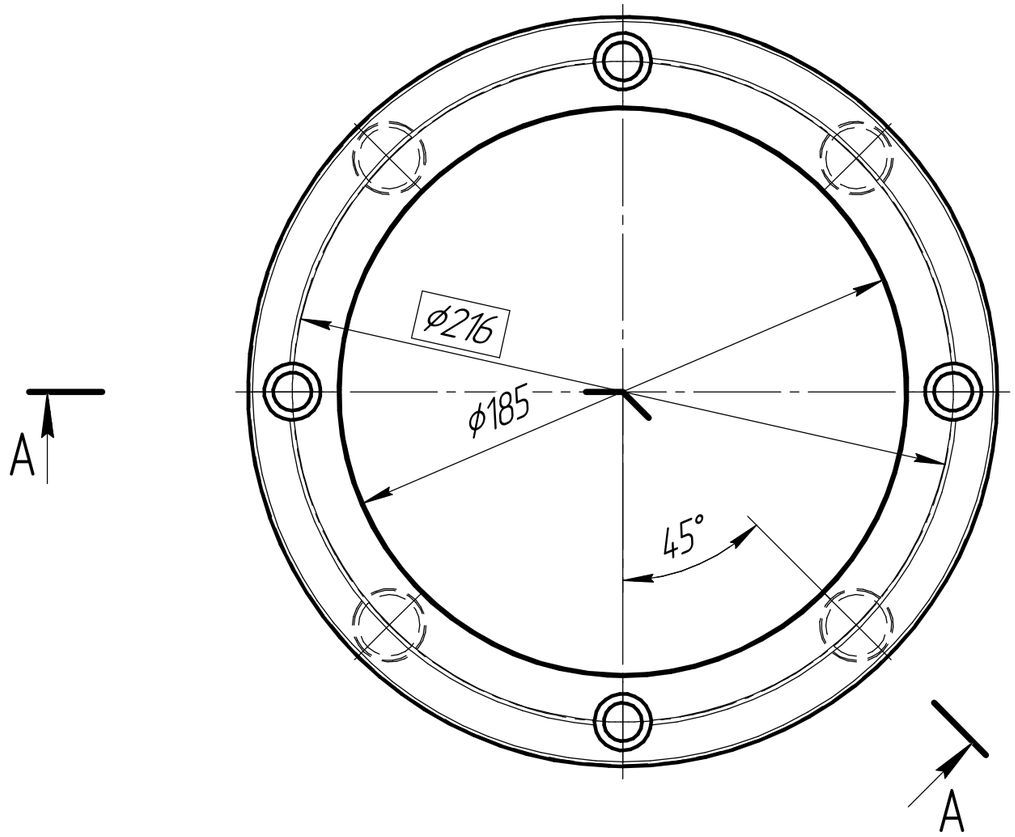

1. 40..45HRCэ.
2. Неуказанные пред. откл. размеров по ОСТ 37.001.246-82
3. Маркировать : WR-1541-7077/008 ; (Номер изменения).

Изм.	Лист	№ докум.	Подп.	Дата	WR-1541-7077/008		
Разраб.		Козлова		21.07.2026	Кольцо	Лит.	Масса: 3,21 / Масштаб: 1:2
Пров.						Лист	Листов 1
Т.контр.					Сталь 40Х ГОСТ 4543-71	KRONPRINZ	
Н.контр.							
Утв.							

Копировал

Формат А3

Перв. примен. | Справ. № | Подп. и дата | Инв. № дубл. | Взам. инв. № | Подп. и дата | Инв. № подл.